Présentation Zehnder ComfoAir Q

La nouvelle génération de ventilation double flux

Rodolphe CHERRUAULT Directeur Commercial Zehnder Ventilation
Jean-Pierre GUIDEZ Responsable Technique Zehnder Group France

5 Octobre 2016

FEDERATION FRANCAISE DE LA CONSTRUCTION PASSIVE

Campus Evry

zehnder
always the
best climate

Structure

Le groupe ZEHNDER

Zehnder ComfoAir Q

16 Atouts techniques

Conclusion & questions réponses

Créateur

de solutions d'ambiances intérieures

- **Groupe international** à forte tradition familiale, coté à la bourse de Zurich.
- Siège social en Suisse
- **N° 1 dans le monde sur les marchés** :
  - des radiateurs décoratifs
  - de la ventilation double flux à haut rendement.
  - Incluant l'offre PAUL
- **N°1 en Europe** sur le marché des panneaux rayonnants de plafond.

C.A. 2015
533 M€
40% - Ventilation
60% - Autres solutions

+ 3 185
collaborateurs

Présence dans
22 pays
(Europe, Amérique du Nord, Chine)

Le groupe Zehnder en France

600 collaborateurs

1 usine de production
à Vaux-Andigny

3 marques

ACOVA rvntal zehnder

1 plateforme logistique
Saint-Quentin

Siège Social
à Evry

Le groupe Zehnder,
leader européen de ventilation de confort

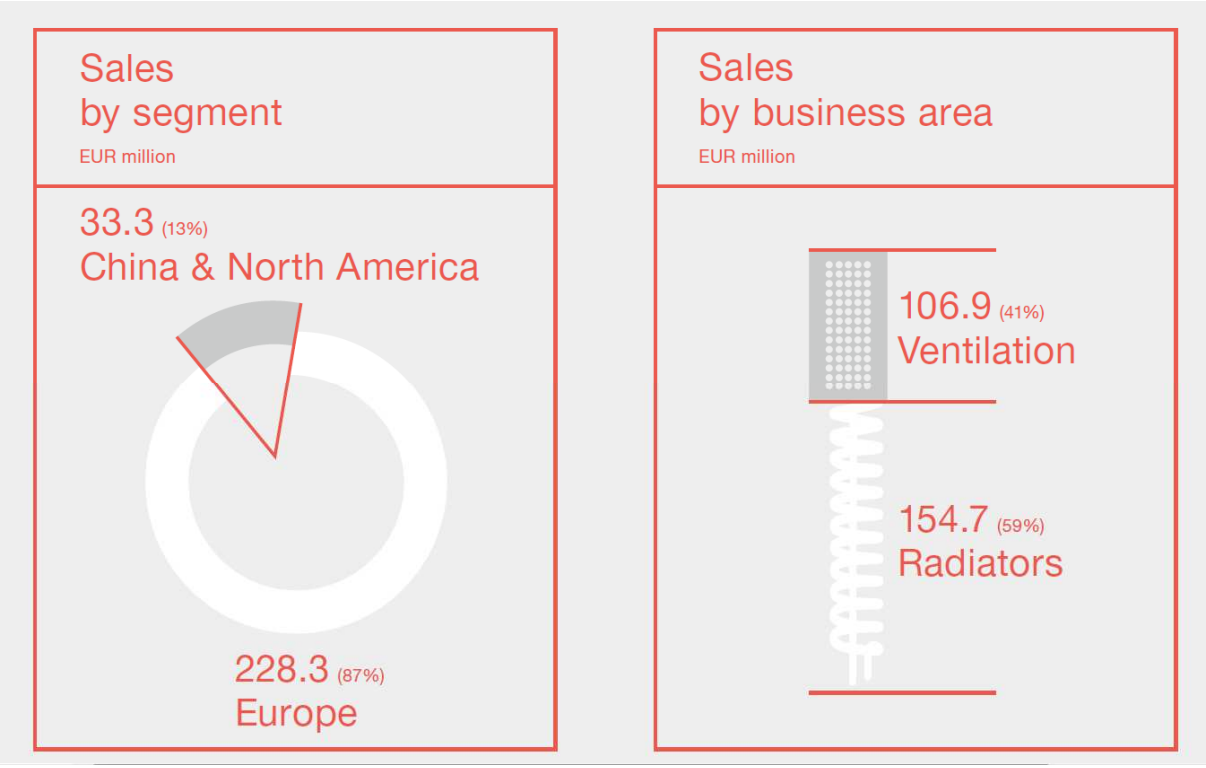

Progression dans le monde +7% à 106,9M€ (Ventilation)

Augmentation des ventes de 3%/N-1 à 261,6M€

Structure

Le groupe ZEHNDER

Zehnder ComfoAir Q

Conclusion & questions réponses

ComfoAir Q : nouvelle génération de ventilation double flux

- Pour les besoins des maisons individuelles, petits logements collectifs, bureaux ou petit tertiaire : débits d'air allant de 350, 450, 600 m3/h

Les 4 grands bénéfices de la ComfoAir Q

Grâce à 16 atouts techniques de haute performance

- Confort
- Economies
- Santé
- Convivialité

JEAN PIERRE GUIDEZ PREZ

zehnder

zehnder

Des performances exceptionnelles

PASSIV HAUS geeignete Komponente
Dr. Wolfgang Feist

91% récupération de chaleur

PAR EUROVENT CERTITA CERTIFICATION
NF
VENTILATION MÉCANIQUE CONTRÔLÉE
www.marque-nf.com

97% récupération de chaleur

Excellent
A+
Efficacité énergétique

zehnder

Echangeur de chaleur en forme de diamant

Innovations brevetées

Surface supérieure & guides d'air

Récupération & Consommation optimisé

Confort & économies

zehnder

Toute dernière technologie de ventilateurs

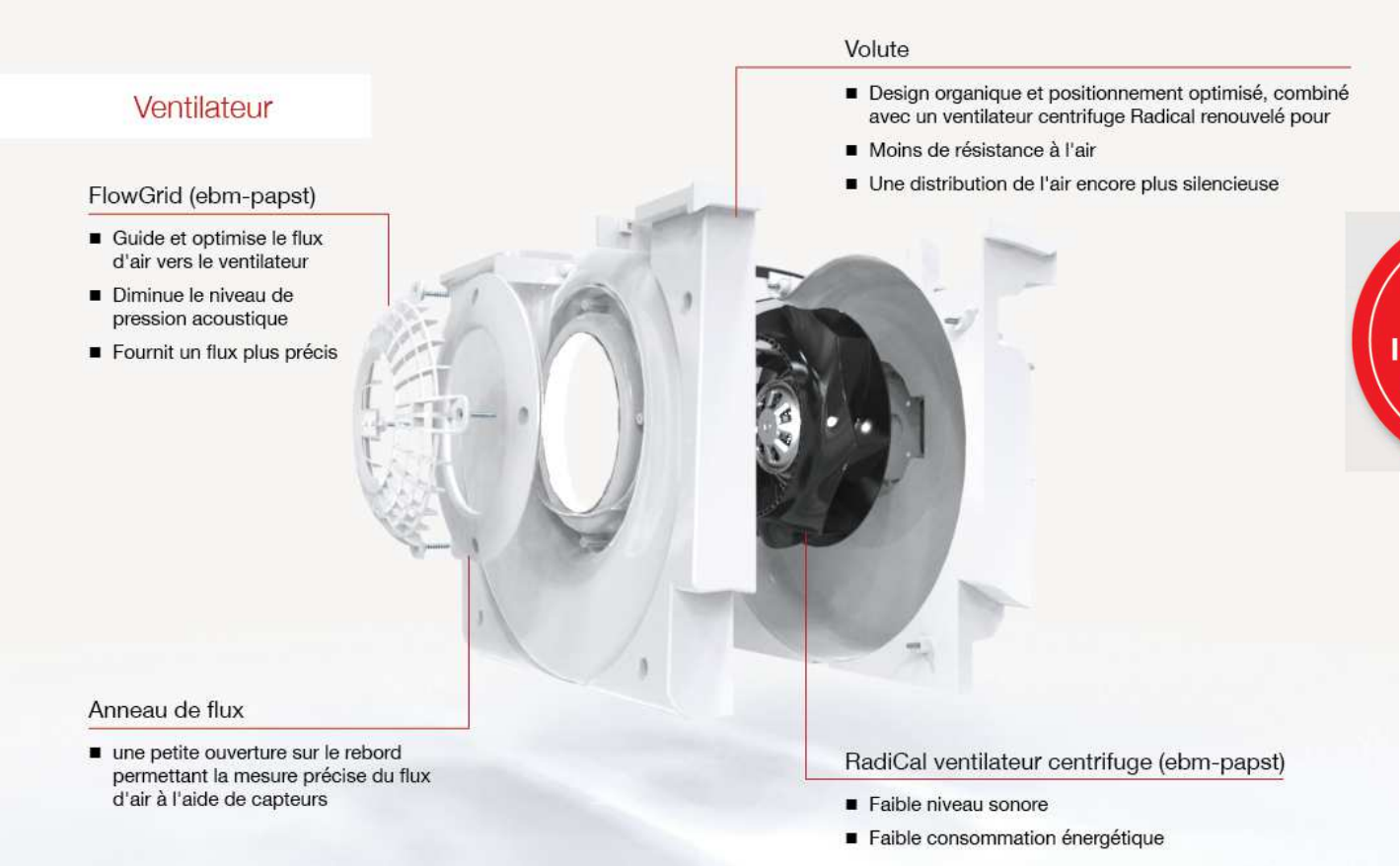

Innovations brevetées

Technique Flow Grid & positionnement → Amélioration acoustique et de la consommation → Confort & économies

zehnder

Un préchauffeur intelligent

Modulation → Température constante → Economies

Un bypass modulant

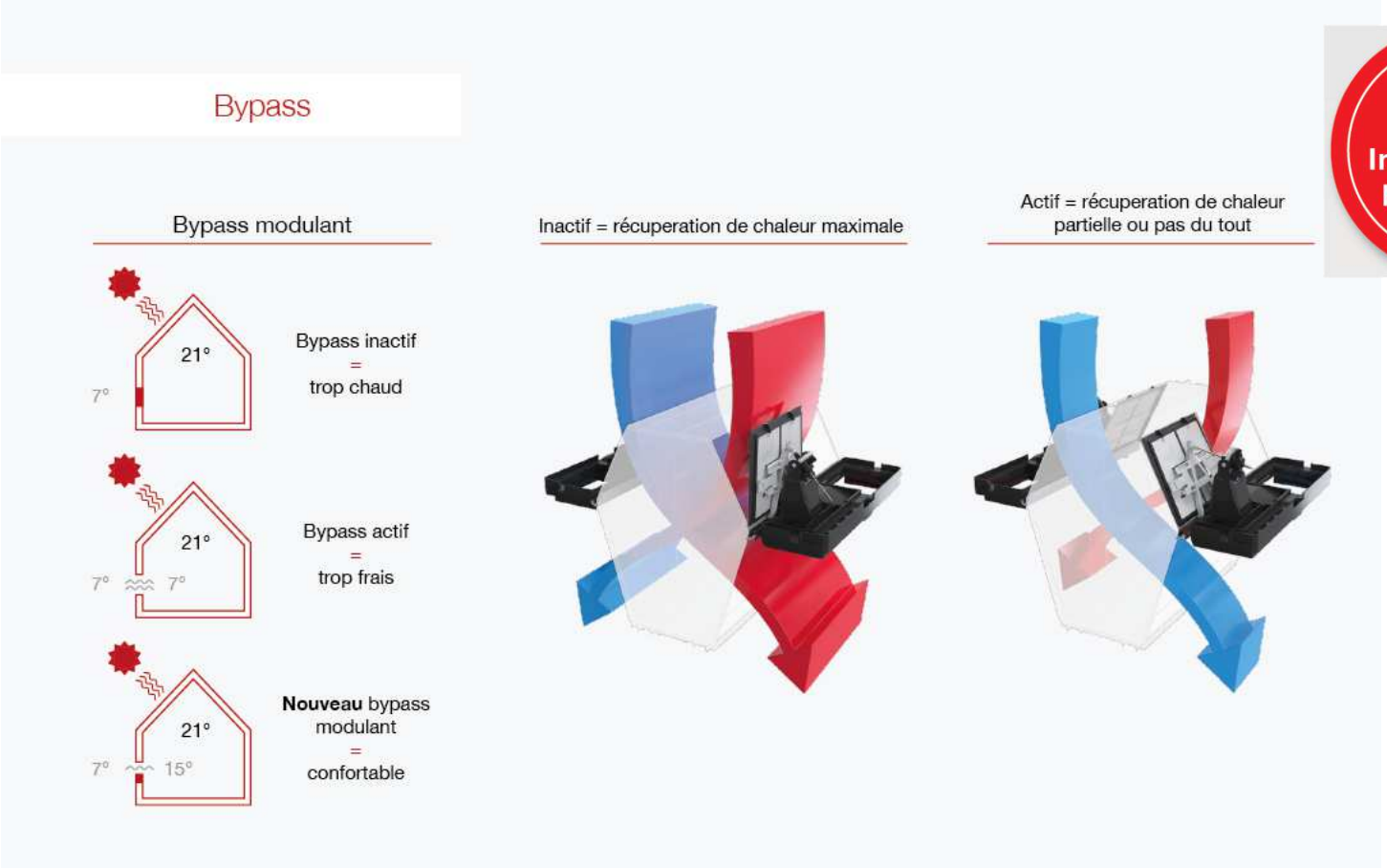

Innovations brevetées

Clapets & capteur
Confort adaptatif

Optimisation de la récupération de chaleur

Confort & économies

zehnder

ENCORE
PLUS
DE CONFORT

Utilisation ingénieuse de l’espace intérieur

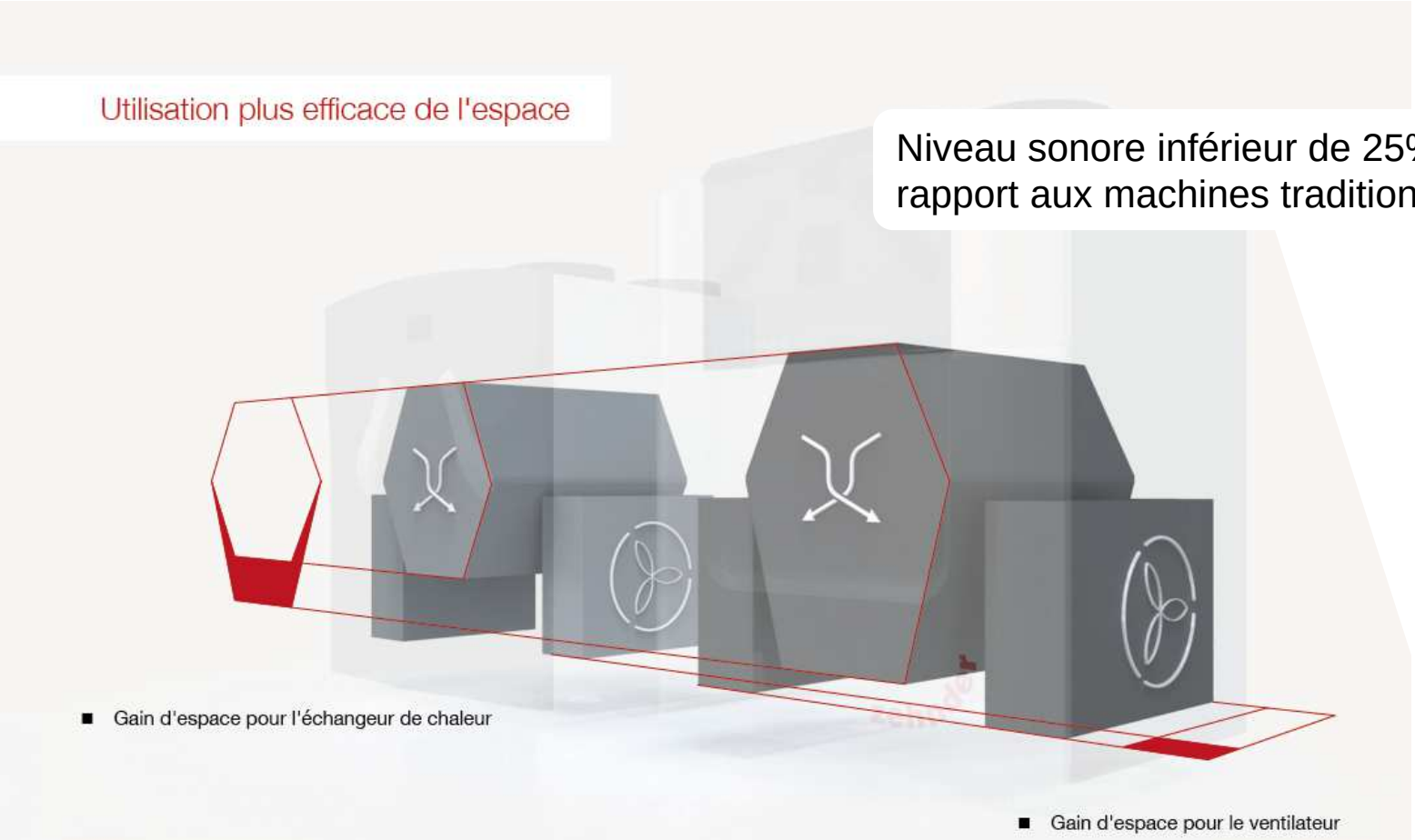

Niveau sonore inférieur de 25% par rapport aux machines traditionnelles

« In Line concept» → Réduction des pertes de charge & acoustique → Confort

Flow Control

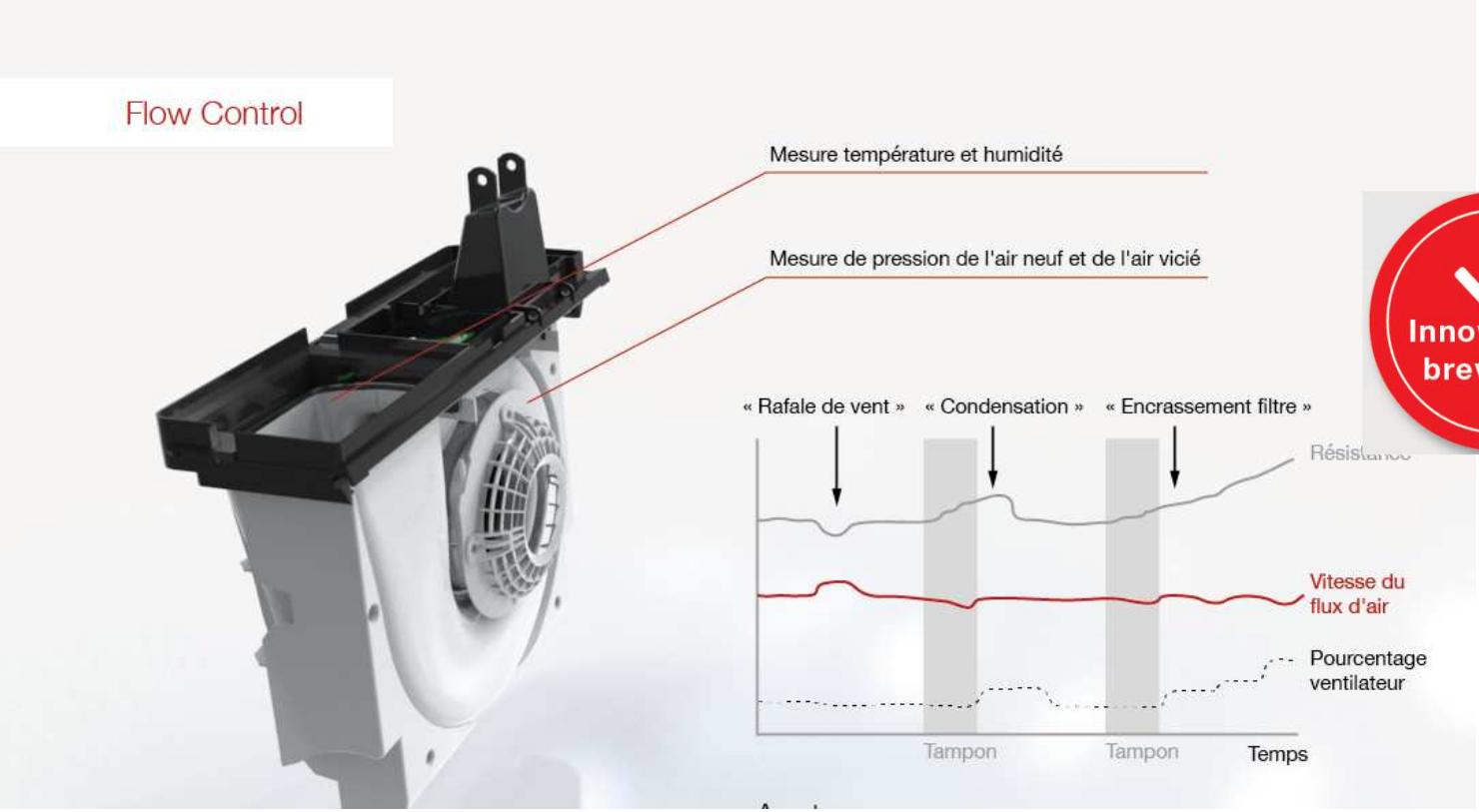

Innovations brevetées

Capteurs → Ventilateurs plus stables → Confort & économies

Technologie de confort adaptatif

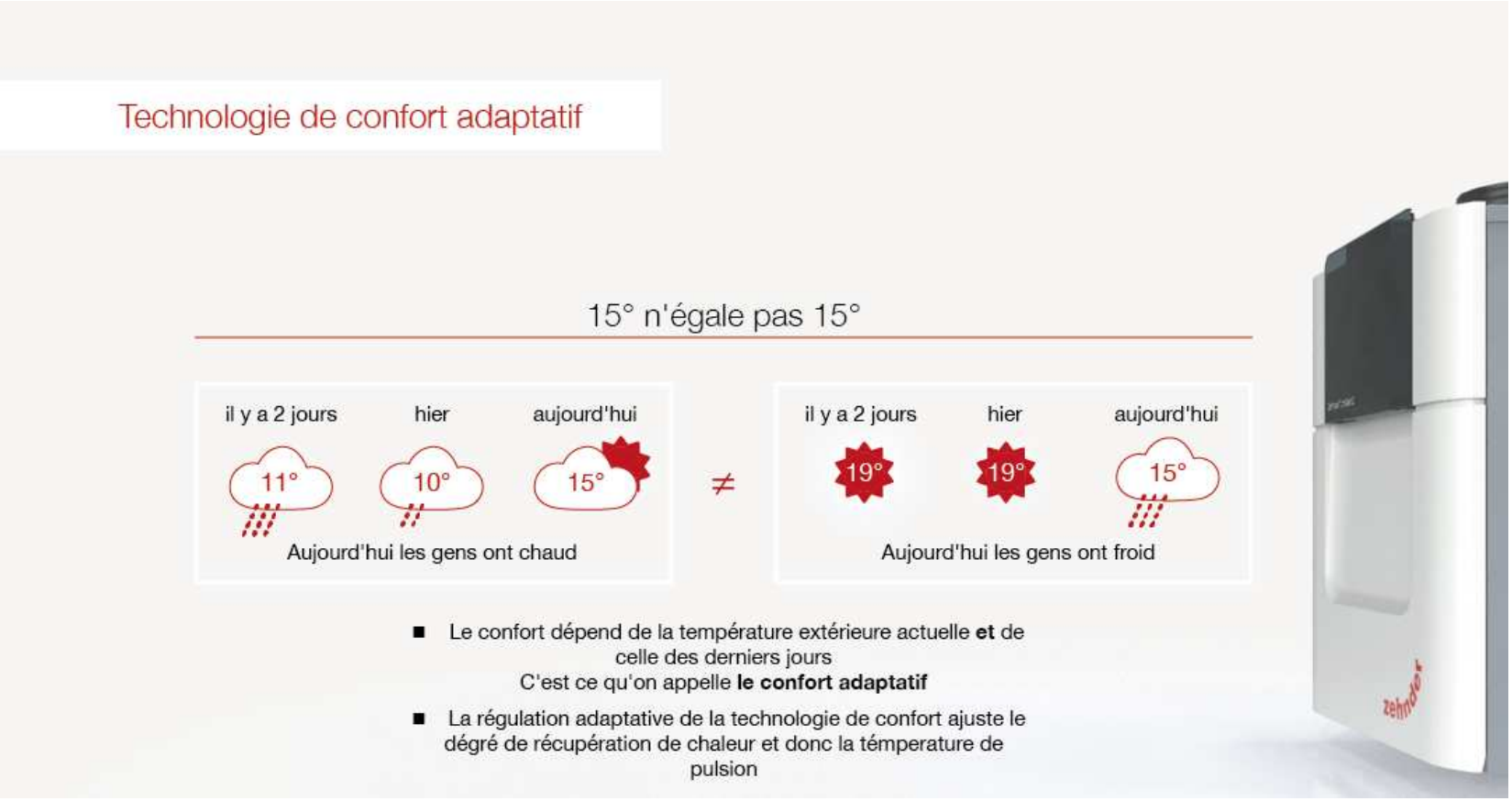

Détection des saisons & capteurs → Meilleur confort thermique → Confort & convivialité

Technologie de capteurs

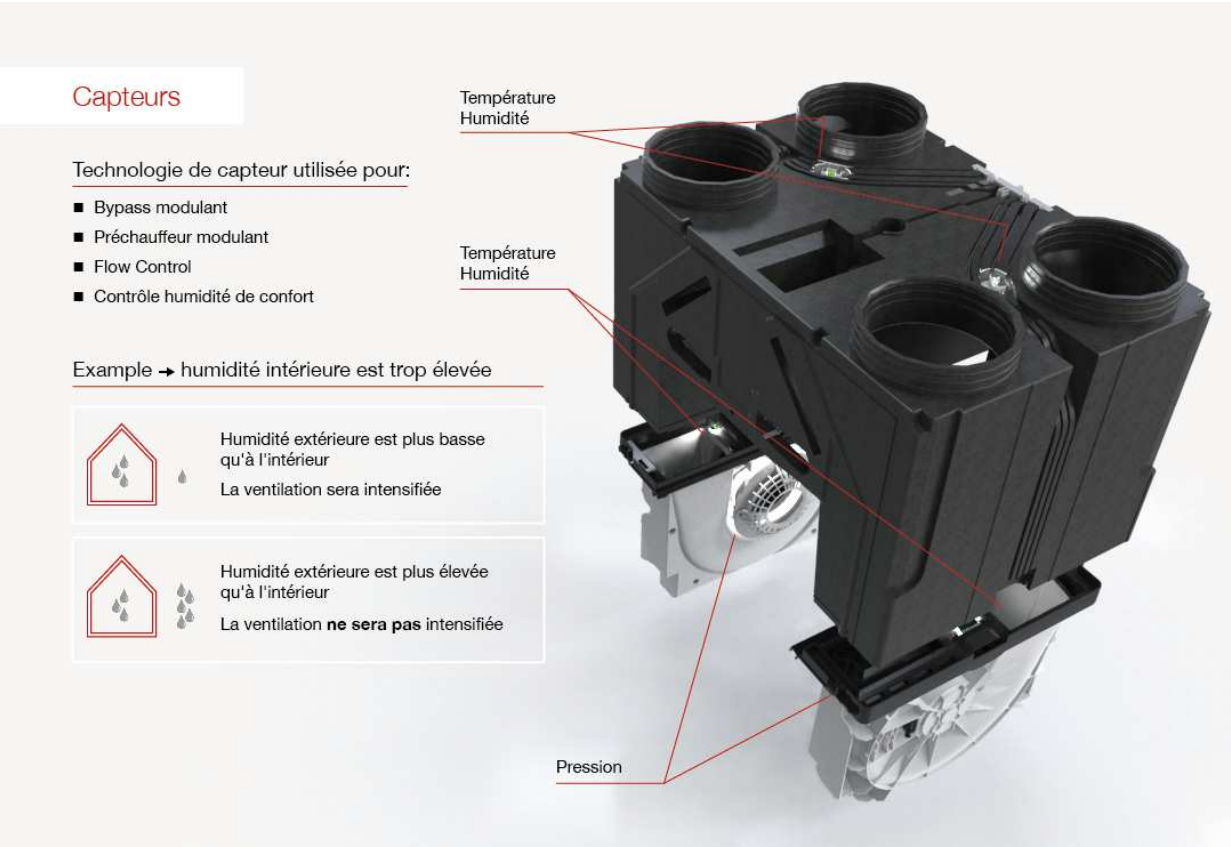

Capteurs de pression, Température et humidité → Amélioration du confort et des performances → Confort & économies

Un concept de filtre ComfoAir Q

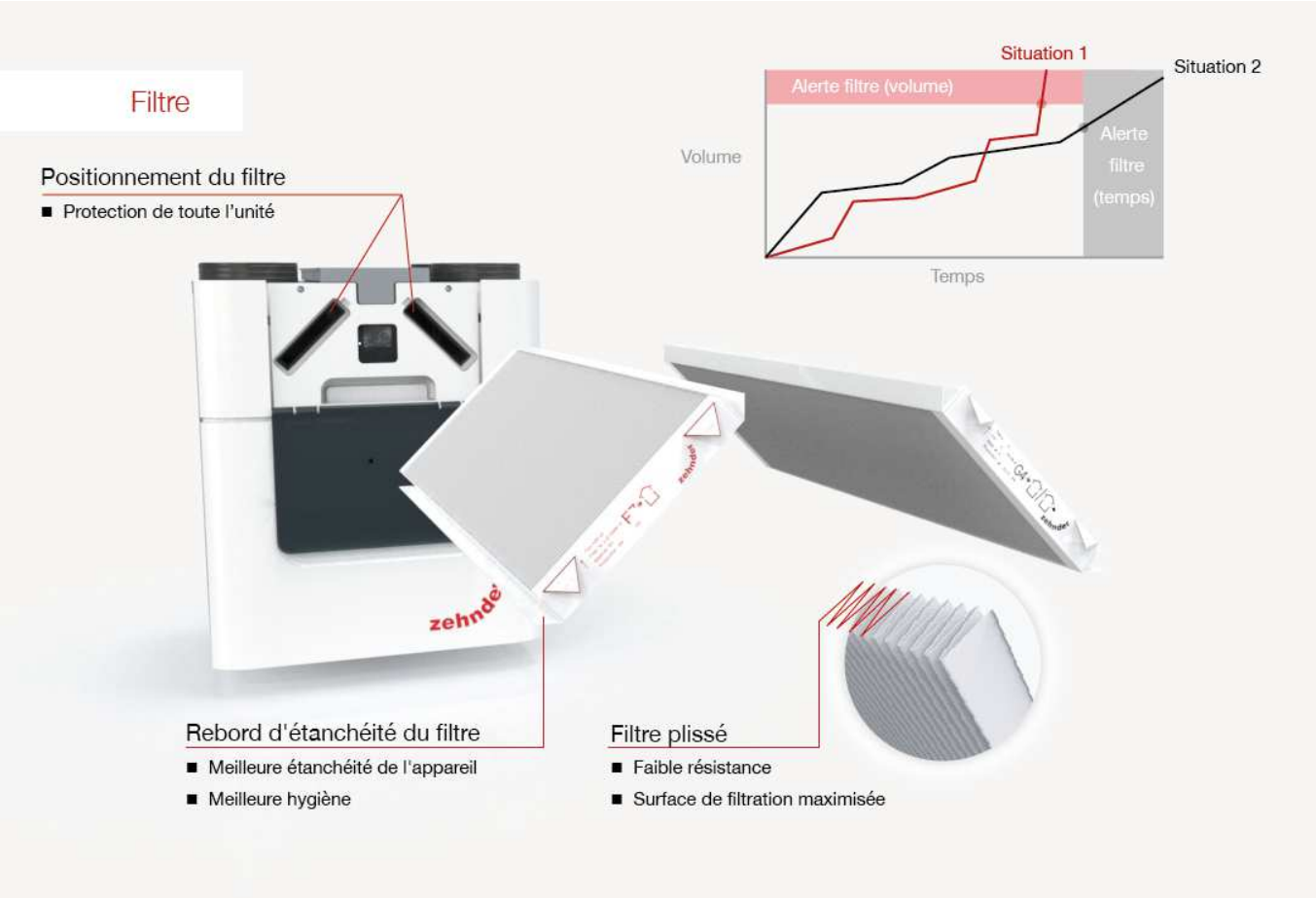

Filtres améliorés → Meilleure qualité d'air et protection → Santé & économies

Une version droite et gauche dans un seul appareil

Changement droite/gauche

Commandé par logiciel

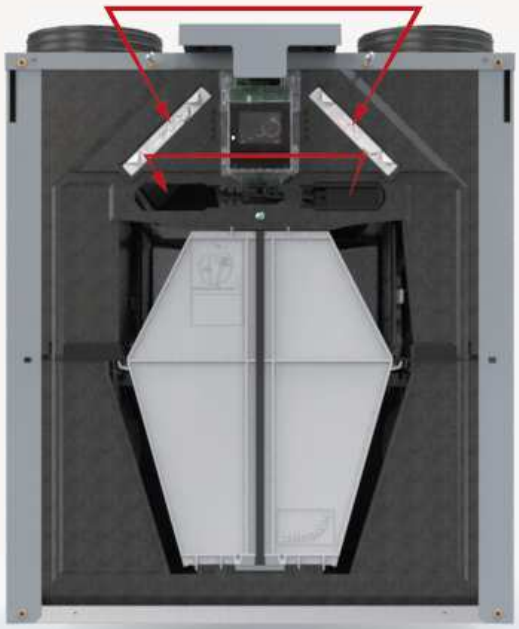

- Filtre aisément commuté
- Pré-chauffeur aisément commuté

Symétrie & Assistant → Fiabilité 100% → Economies

Accessibilité à tous les composants importants

Maintenance

- Toutes les pièces aisément accessibles & réparables
- Le seul outil requis est un tournevis

Peu d'outils & simplicité → Meilleure qualité d'air et protection → Santé & économies

Afficheur intégré

Afficheur électronique

Écran principal

Informations en temps réel

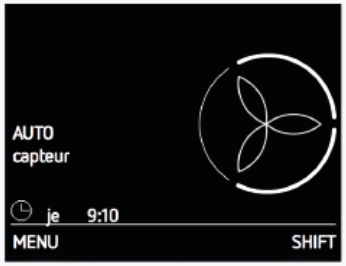

Assistant pour changement des filtres

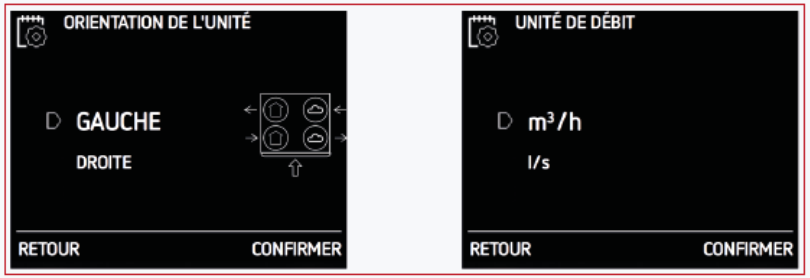

Assistant de mise en service

Affichage clair → Intuitivité & informatif → **Convivialité**

Accessibilité aux raccordements

Accessibilité aux raccordements → Montage simple → Economies

Compatibilité du système

Compatibilité au réseau de distribution

Montage simple & 1 interlocuteur

Economies

Options de commande

Afficheur, application et commandes déportées → Commandes intuitives → **Convivialité**

Les prix Zehnder ComfoAir Q

Zehnder ComfoAir Q

Zehnder ComfoAir Q 350 jusqu'à 350 m³/h				
A+	Zehnder ComfoAir Q 350 F R	471502083	**2 290,00**	**FA**
Zehnder ComfoAir Q 450 jusqu'à 450 m³/h				
A+	Zehnder ComfoAir Q 450 F R	471502103	**2 750,00**	**FA**
Zehnder ComfoAir Q 600 jusqu'à 600 m³/h				
A+	Zehnder ComfoAir Q 600 F R	471502084	**3 390,00**	**FA**

Base : prix publics indicatifs en euros HT au 1/9/2016, hors pose

Structure

Le groupe ZEHNDER

Zehnder ComfoAir Q

Conclusion & questions réponses

ComfoAir Q – Les messages clés

SANTE

1. Assurer un air frais suffisant
2. Assurer un air frais constant
3. De l'air frais dans toutes les pièces

CONFORT

1. Optimiser les bonnes conditions extérieures
2. Tempérer les mauvaises conditions extérieures
3. Très sliencieuse

ECONOMIES

1. Récupération de haute efficacité
2. Peu de consommation électrique
3. durabilité

CONVIVIALITE

1. Facilité d'installation
2. Connectivité et domotique
3. Accessiilité

OBJECTIF ZEHNDER : « 0 contre-référence »

93%

de nos clients recommandent la ventilation double flux Zehnder

Enquête réalisée par l'institut INIT en Avril 2014 auprès de 167 particuliers équipés d'un système de ventilation double flux Zehnder depuis minimum 1 an

MERCI DE VOTRE ATTENTION

… DES QUESTIONS ?